⑨ 13Φ10 co 15cm
l=209 cm

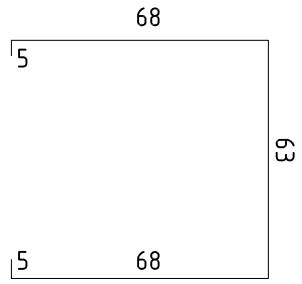

⑩ 4Φ10 co 15cm
l=272 cm

⑤ 3Φ10 co 15cm
l=329 cm

① 3Φ10 co 15cm
l=329 cm

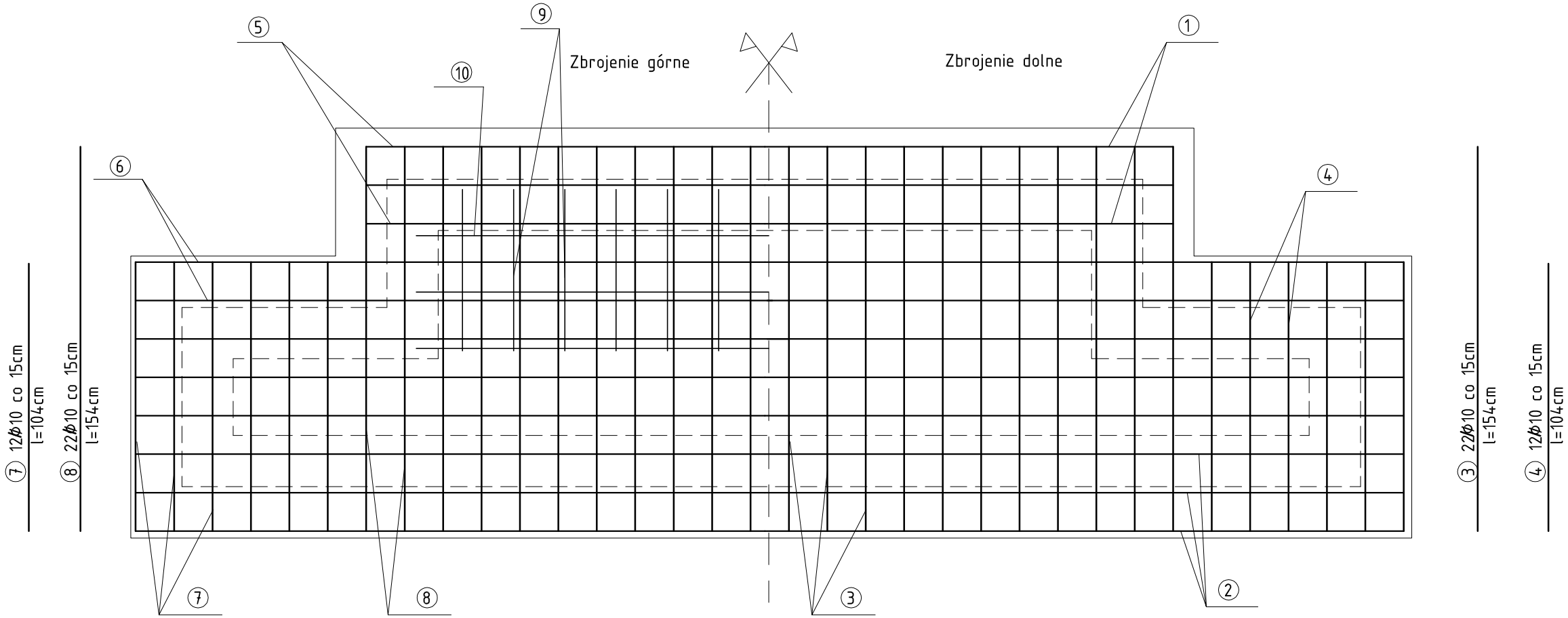

Beton C25/30 (B30):
- WODOSZCZELNOŚĆ W-8
- MROZOODPORNOŚĆ F-200

STAL: A-IIIN, A-I
OH18N9, St3S

Uwaga:
Otulina zbrojenia min. 3 cm
Grubość ścian 20 cm
Grubość płyty dna 30 cm

② 8Φ10 co 15cm
l=494 cm

⑥ 8Φ10 co 15cm
l=494 cm

KORTOTAL OGRZEWNICTWO WENTYLACJA	PRZEDSIEBIORSTWO TECHNICZNE "KORTOTAL" 80-177 GDANSK, UL. STOLEMA 45/4, TEL./FAX 583030346		
Nazwa opracowania: Projekt budowlany przebudowy i rozbudowy kanalizacji sanitarnej i technologicznej na terenie Eko Dolina w Łężycach gm. Wejherowo (dz. 7/60, 7/61)			Nr rej.: 04/2/13
Projektował:	mgr inż. Łukasz Wroński	POM/0352/ PWOK/09	Data: 20.09.2013
Sprawdził:	mgr inż. Władysław Gabryniewski	POM/0113/ POOK/08	Skala: 1:20
Opracował:	mgr inż. Józef Pączek	upr.2285/Gd/85	
Nazwa rys.: KONSTRUKCJA KANAŁU KRATY płyta denna – zbrojenie płyty			Nr rys.: 1

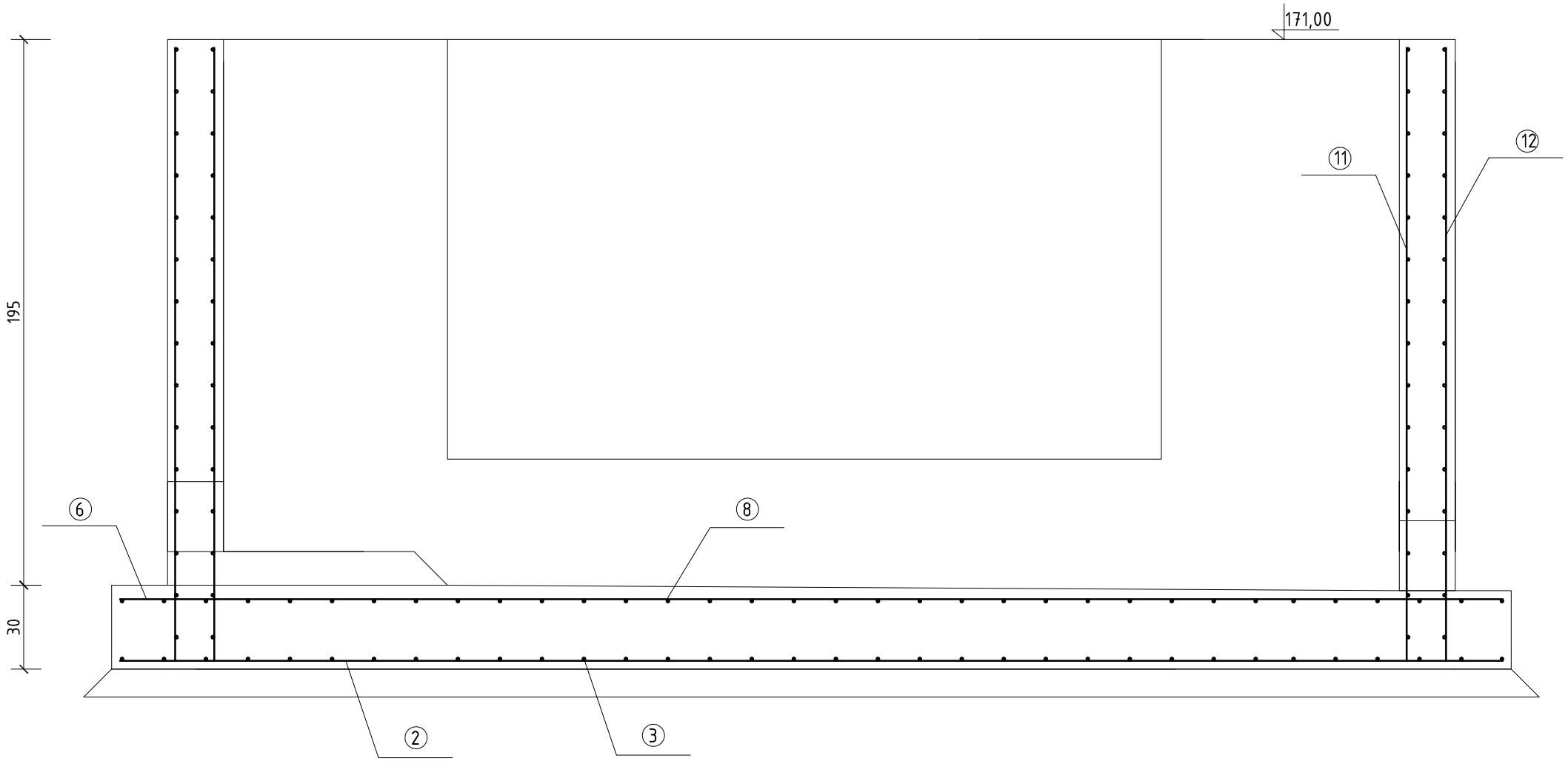

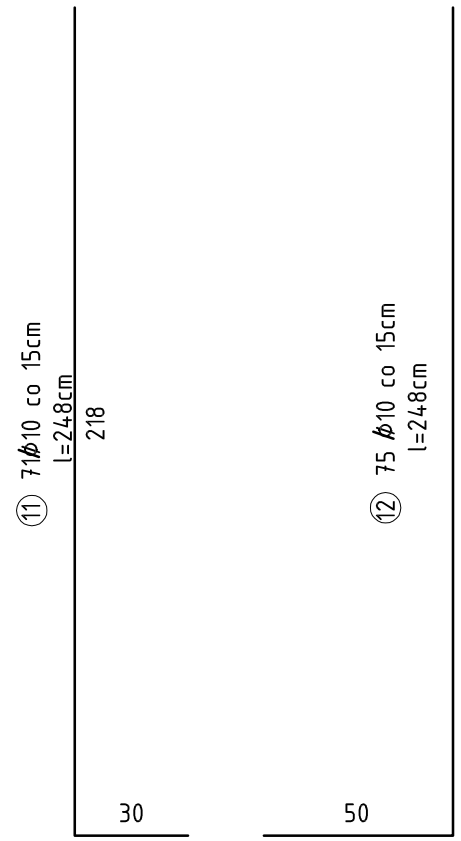

Beton C25/30 (B30):
- WODOSZCZELNOŚĆ W-8
- MROZOODPORNOŚĆ F-200

STAL: A-IIIN, A-I
OH18N9, St3S

Uwaga:
Otulina zbrojenia min. 3 cm
Grubość ścian 20 cm
Grubość płyty dna 30 cm

KORTOTAL OGRZEWNICTWO · WENTYLACJA	PRZEDSIEBIORSTWO TECHNICZNE "KORTOTAL" 80-177 GDANSK, UL. STOLEMA 45/4, TEL./FAX 583030346		
Nazwa opracowania: Projekt budowlany przebudowy i rozbudowy kanalizacji sanitarnej i technologicznej na terenie Eko Dolina w Łężycach gm. Wejherowo (dz. 7/60, 7/61)			Nr rej.: 04/2/13
Projektował:	mgr inż. Łukasz Wroński	POM/0352/ PWOK/09	Data: 20.09.2013
Sprawdził:	mgr inż. Władysław Gabryniewski	POM/0113/ POOK/08	Skala: 1:20
Opracował:	mgr inż. Józef Pączek	upr.2285/Gd/85	
Nazwa rys.:	KONSTRUKCJA KANAŁU KRATY kanał żelbetowy – przekrój A–A		Nr rys.: 2

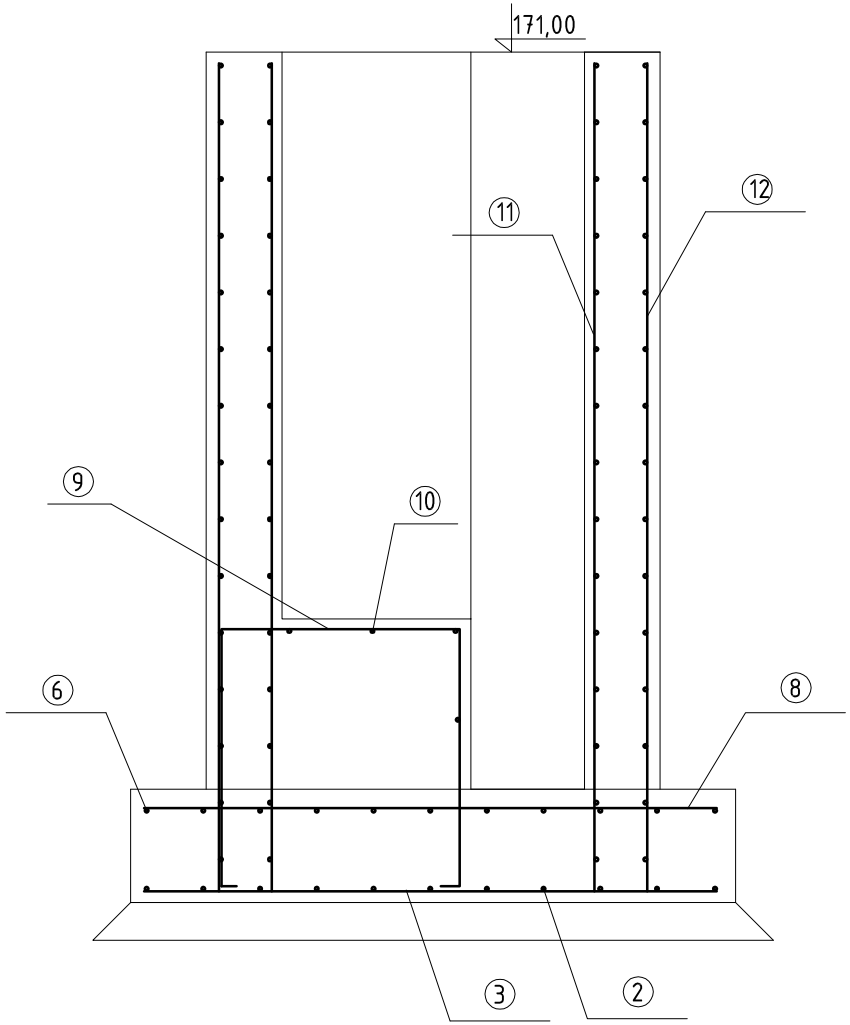

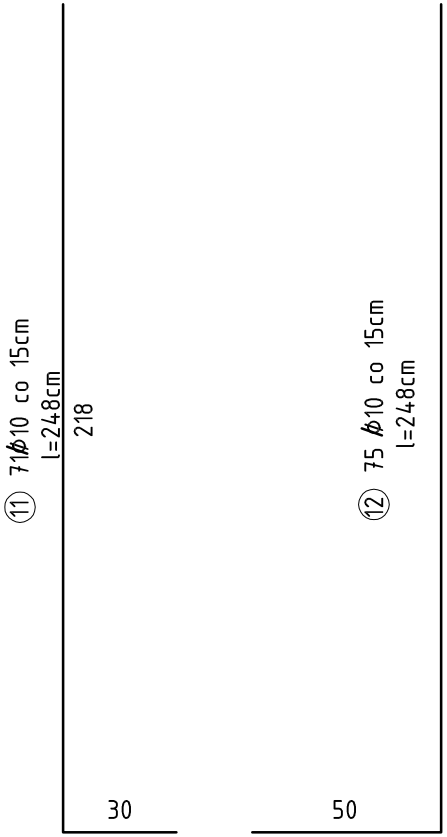

Beton C25/30 (B30):
- WODOSZCZELNOŚĆ W-8
- MROZOODPORNOŚĆ F-200

STAL: A-IIIN, A-I
OH18N9, St3S

Uwaga:
Otulina zbrojenia min. 3 cm
Grubość ścian 20 cm
Grubość płyty dna 30 cm

KORTOTAL OGRZEWNICTWO WENTYLACJA	PRZEDSIEBIORSTWO TECHNICZNE **"KORTOTAL"** 80-177 GDANSK, UL. STOLEMA 45/4, TEL./FAX 583030346		
Nazwa opracowania: Projekt budowlany przebudowy i rozbudowy kanalizacji sanitarnej i technologicznej na terenie Eko Dolina w Łężycach gm. Wejherowo (dz. 7/60, 7/61)			Nr rej.: 04/2/13
Projektował:	mgr inż. Łukasz Wroński	POM/0352/ PWOK/09	Data: 20.09.2013
Sprawdził:	mgr inż. Władysław Gabryniewski	POM/0113/ POOK/08	Skala: 1:20
Opracował:	mgr inż. Józef Pączek	upr.2285/Gd/85	
Nazwa rys.: KONSTRUKCJA KANAŁU KRATY kanał żelbetowy – przekrój B–B			Nr rys.: 3

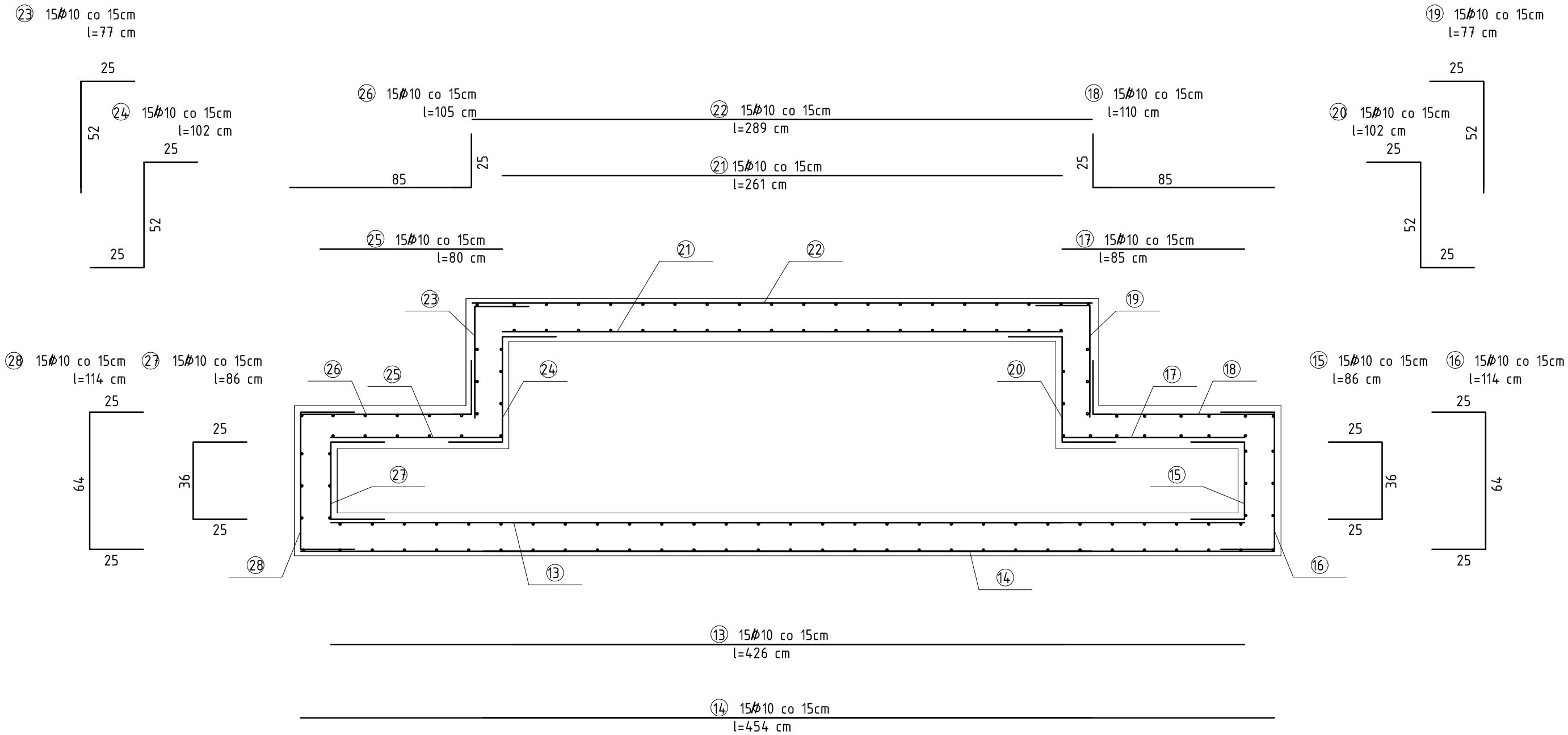

Beton C25/30 (B30):
- WODOSZCZELNOŚĆ W-8
- MROZOODPORNOŚĆ F-200

STAL: A-IIIN, A-I
OH18N9, St3S

Uwaga:
Otulina zbrojenia min. 3 cm
Grubość ścian 20 cm
Grubość płyty dna 30 cm

KORTOTAL OGRZEWNICTWO WENTYLACJA	PRZEDSIEBIORSTWO TECHNICZNE "KORTOTAL" 80-177 GDANSK, UL. STOLEMA 45/4, TEL./FAX 583030346		
Nazwa opracowania: Projekt budowlany przebudowy i rozbudowy kanalizacji sanitarnej i technologicznej na terenie Eko Dolina w Łężycach gm. Wejherowo (dz. 7/60, 7/61)			Nr rej.: 04/2/13
Projektował:	mgr inż. Łukasz Wroński	POM/0352/ PWOK/09	Data: 20.09.2013
Sprawdził:	mgr inż. Władysław Gabryniewski	POM/0113/ POOK/08	Skala: 1:20
Opracował:	mgr inż. Józef Pączek	upr.2285/Gd/85	
Nazwa rys.: KONSTRUKCJA KANAŁU KRATY kanał żelbetowy – zbrojenie ścian			Nr rys.: 4

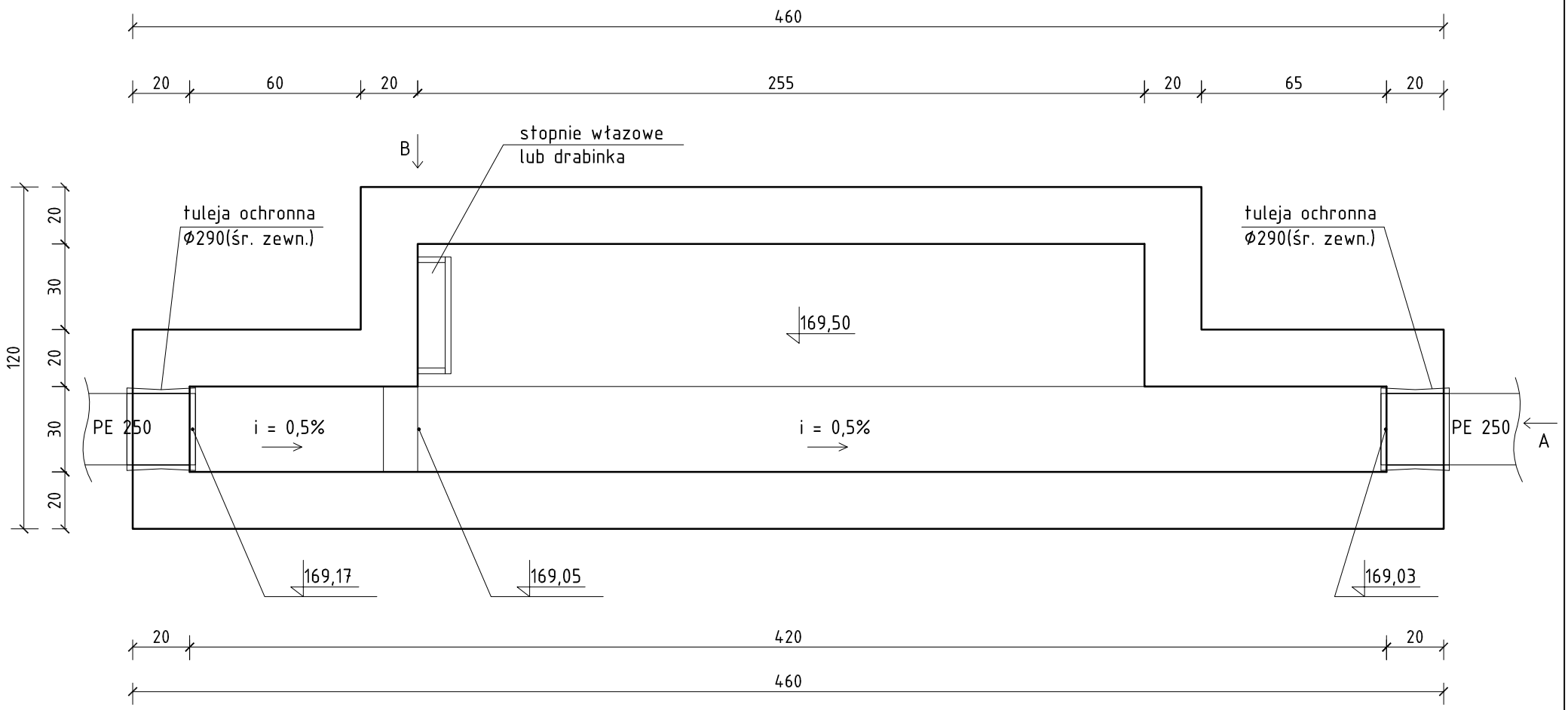

KORTOTAL OGRZEWNICTWO WENTYLACJA	PRZEDSIEBIORSTWO TECHNICZNE "KORTOTAL" 80-177 GDANSK, UL. STOLEMA 45/4, TEL./FAX 583030346		
Nazwa opracowania: Projekt budowlany przebudowy i rozbudowy kanalizacji sanitarnej i technologicznej na terenie Eko Dolina w Łężycach gm. Wejherowo (dz. 7/60, 7/61)			Nr rej.: 04/2/13
Projektował:	mgr inż. Łukasz Wroński	POM/0352/ PWOK/09	Data: 20.09.2013
Sprawdził:	mgr inż. Władysław Gabryniewski	POM/0113/ POOK/08	Skala: 1:20
Opracował:	mgr inż. Józef Pączek	upr.2285/Gd/85	
KONSTRUKCJA KANAŁU KRATY kanał żelbetowy – rysunek szalunkowy Nazwa rys.:			Nr rys.: 5

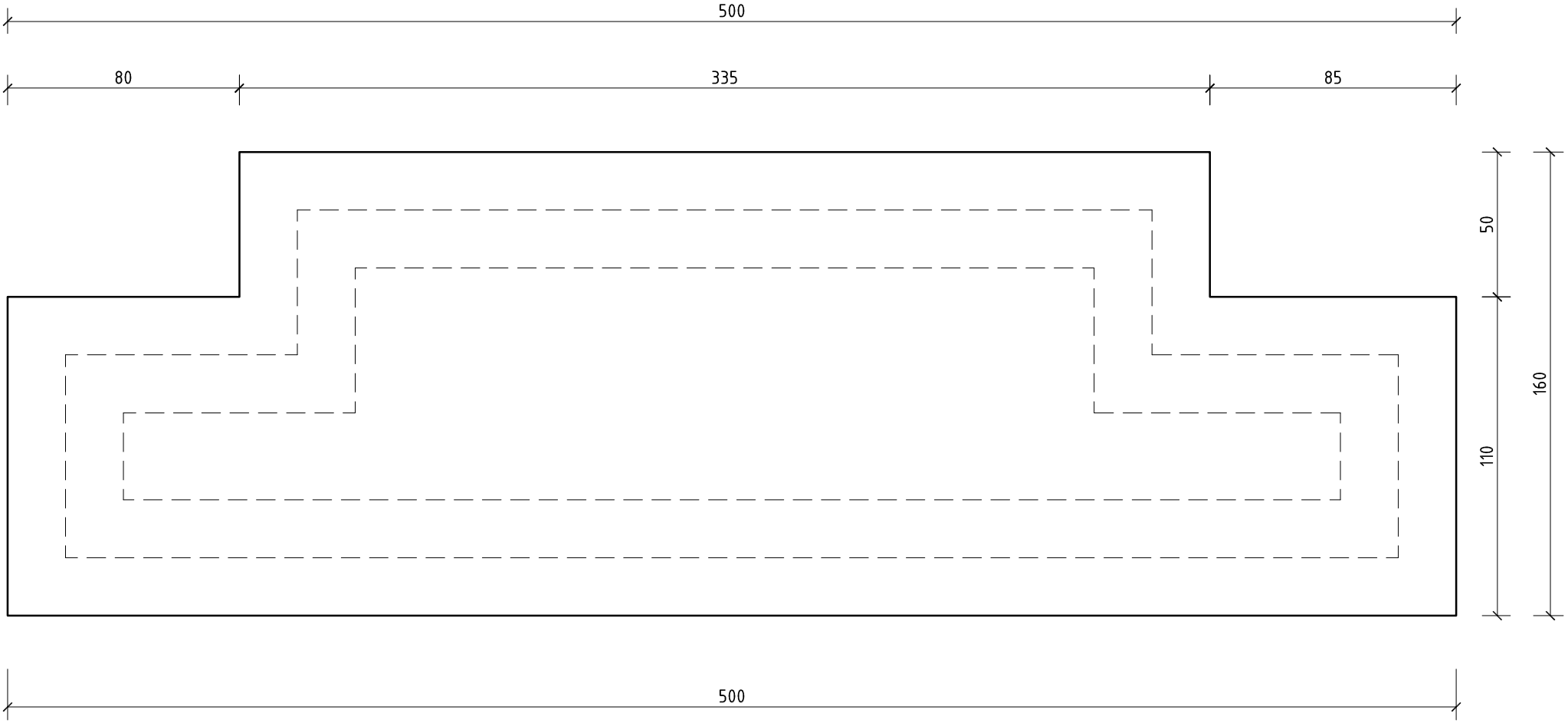

KORTOTAL OGRZEWNICTWO WENTYLACJA	PRZEDSIEBIORSTWO TECHNICZNE **"KORTOTAL"** 80-177 GDANSK, UL. STOLEMA 45/4, TEL./FAX 583030346		
Nazwa opracowania: Projekt budowlany przebudowy i rozbudowy kanalizacji sanitarnej i technologicznej na terenie Eko Dolina w Łężycach gm. Wejherowo (dz. 7/60, 7/61)			Nr rej.: 04/2/13
			Data: 20.09.2013
Projektował:	mgr inż. Łukasz Wroński	POM/0352/ PWOK/09	Skala: 1:20
Sprawdził:	mgr inż. Władysław Gabryniewski	POM/0113/ POOK/08	
Opracował:	mgr inż. Józef Pączek	upr.2285/Gd/85	
Nazwa rys.: KONSTRUKCJA KANAŁU KRATY płyta denna – rysunek szalunkowy			Nr rys.: 6

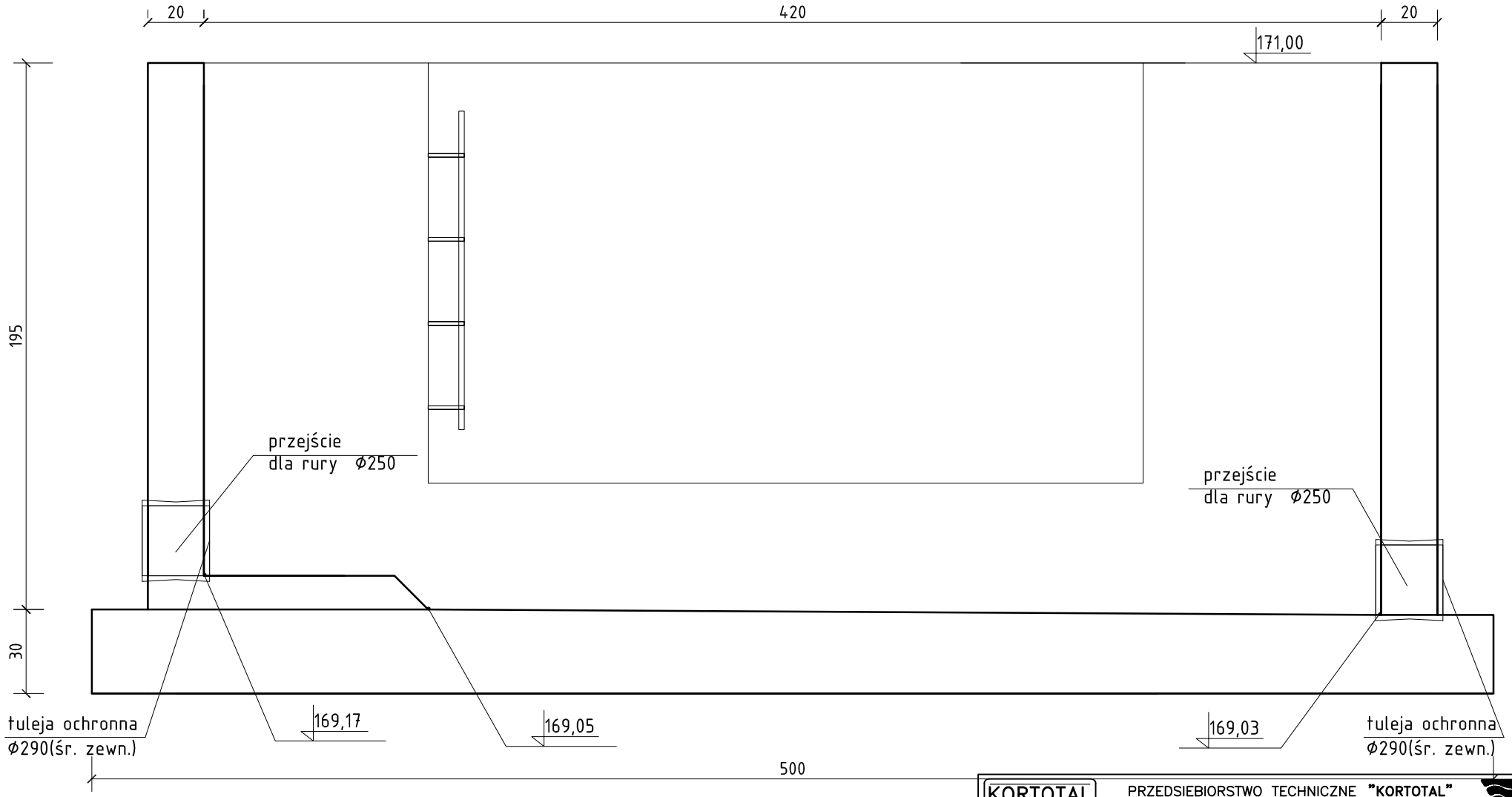

KORTOTAL OGRZEWNICTWO · WENTYLACJA	PRZEDSIEBIORSTWO TECHNICZNE **"KORTOTAL"** 80-177 GDANSK, UL. STOLEMA 45/4, TEL./FAX 583030346		
Nazwa opracowania: Projekt budowlany przebudowy i rozbudowy kanalizacji sanitarnej i technologicznej na terenie Eko Dolina w Łężycach gm. Wejherowo (dz. 7/60, 7/61)			Nr rej.: 04/2/13
Projektował:	mgr inż. Łukasz Wroński	POM/0352/ PWOK/09	Data: 20.09.2013
Sprawdził:	mgr inż. Władysław Gabryniewski	POM/0113/ POOK/08	Skala: 1:20
Opracował:	mgr inż. Józef Pączek	upr.2285/Gd/85	
Nazwa rys.: KONSTRUKCJA KANAŁU KRATY kanał żelbetowy – rys. szalunkowy			Nr rys.: 7

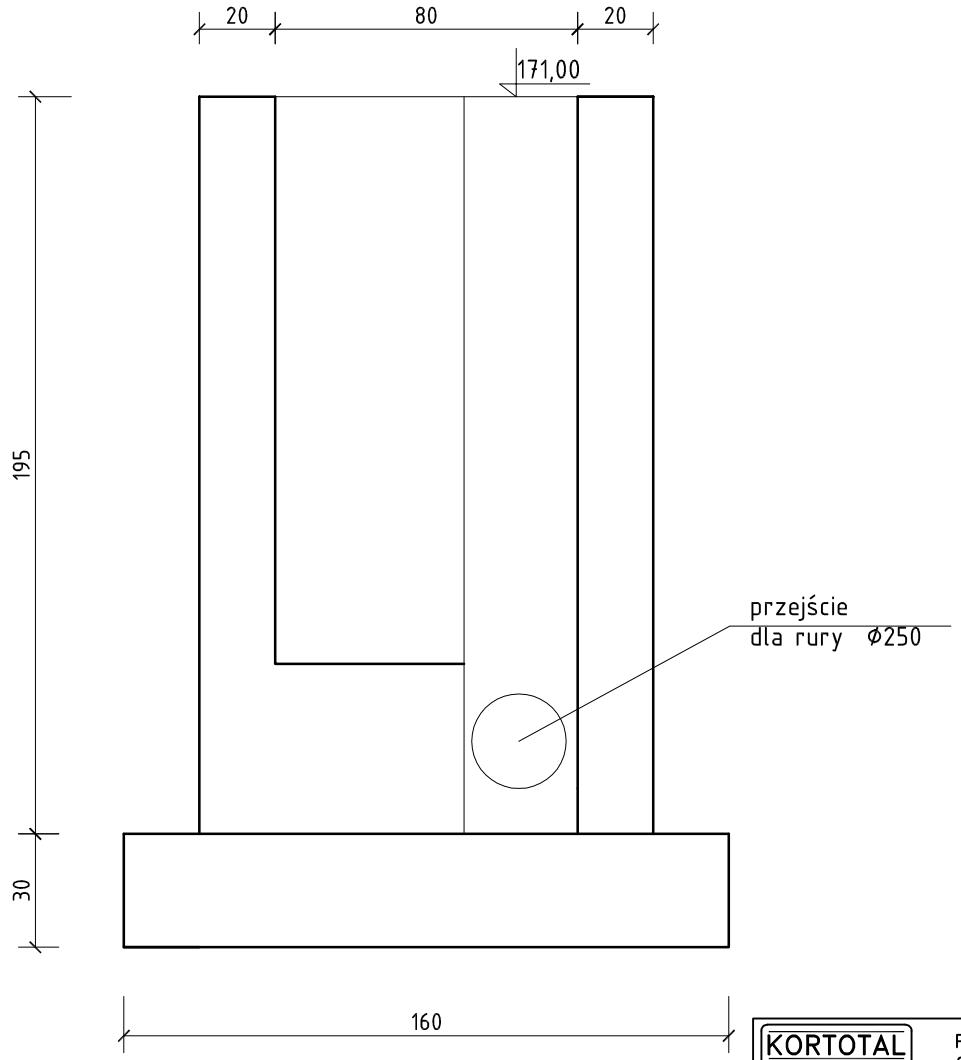

KORTOTAL OGRZEWNICTWO · WENTYLACJA	PRZEDSIEBIORSTWO TECHNICZNE **"KORTOTAL"** 80-177 GDANSK, UL. STOLEMA 45/4, TEL./FAX 583030346		
Nazwa opracowania: Projekt budowlany przebudowy i rozbudowy kanalizacji sanitarnej i technologicznej na terenie Eko Dolina w Łężycach gm. Wejherowo (dz. 7/60, 7/61)			Nr rej.: 04/2/13
Projektował:	mgr inż. Łukasz Wroński	POM/0352/ PWOK/09	Data: 20.09.2013
Sprawdził:	mgr inż. Władysław Gabryniewski	POM/0113/ POOK/08	Skala: 1:20
Opracował:	mgr inż. Józef Pączek	upr.2285/Gd/85	
Nazwa rys.: KONSTRUKCJA KANAŁU KRATY kanał żelbetowy – rys. szalunkowy			Nr rys.: 8